Հանգույց 1
Մ 1:10

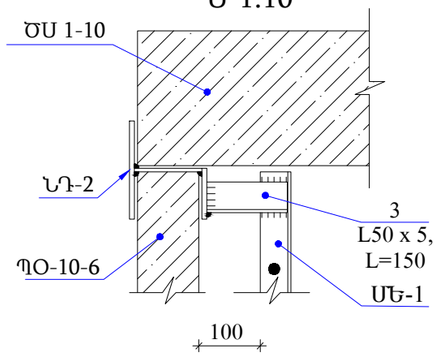

Մետաղական ելարան ՄԵ-1
Մ 1:20

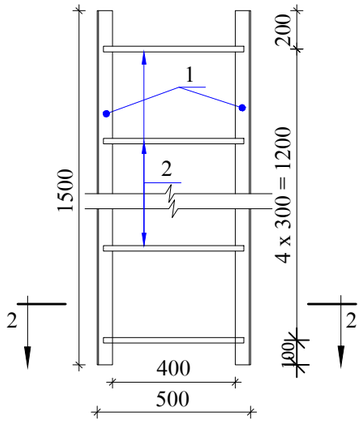

Հանգույց 2
Մ 1:10

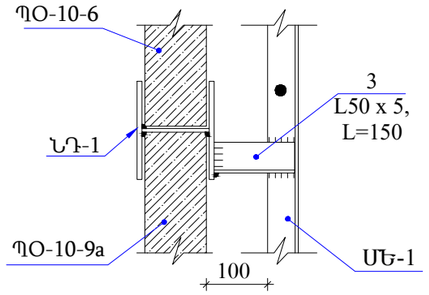

2-2

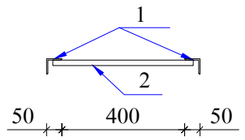

ՆԴ-1
Մ 1:10

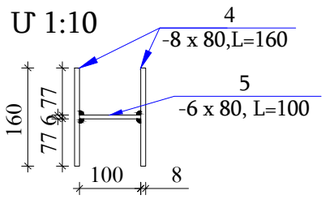

ՆԴ-2
Մ 1:10

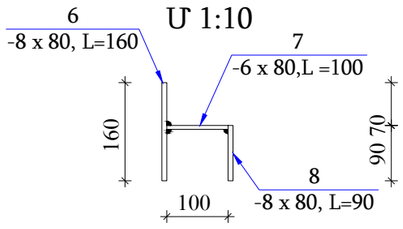

Մասնագիր մեկ էլեմենտի համար

NN	Աշխատանքների անվանումները	Քանակ	Միավոր բետոնի ծախսը մ3 /մետաղի ծախսը կգ	Միավորի քաշ, կգ
1	2	3	4	5
	Մետաղական ելարան ՄԵ-1	1	15.7	17.2
1	Անկյունակ L 50x5, L=1500	2	5.7	11.4
2	Ամրան Ø10 AI, L=480	5	0.3	1.5
3	Անկյունակ L 50x5, L=150	4	0.7	2.8
	Ներդիր դետալ ՆԴ-1	4	2.0	6.4
1	Պողպատե թերթ -80x8, L=160	2	0.8	1.6
2	Պողպատե թերթ -80x6, L=100	1	0.4	0.4
	Ներդիր դետալ ՆԴ-2	4	1.6	5.2
1	Պողպատե թերթ -80x8, L=160	1	0.8	0.8
2	Պողպատե թերթ -80x6, L=100	1	0.4	0.4
3	Պողպատե թերթ -80x8, L=84	1	0.4	0.4

NN	Աշխատանքների անվանումները	Քանակ հատ	Միավորի բետոնի ծավալը,մ3/ մետաղի ծախսը կգ	Միավոր մասսա կգ.
1	2	3	4	5
	Ե/Բ կլոր հոր D=1.0մ, H=1.5 մ			
	Պատի օղակ ՊՕ-10-6	1	0,16 / 3,95	400
	Պատի օղակ ՊՕ-10-9a	1	0,22 / 14,7	550
	Հիմքի սալ ՀՍ-10	1	0,18 / 15,14	450
	Ծածկի սալ ԾՍ 1-10	1	0,1 / 8,37	250
	Թուջե մտոց	1		100

Ծանոթագրություն

1. Նախապատրաստական շերտը իրականացնել 10սմ հաստությամբ B7.5 դասի բետոնից՝ 0.26մ3
2. Պատի օղակները և ծածկի սալերը տեղադրվում են թարմ պատրաստված ցեմենտավազային շաղախի վրա:
3. Հորերի բարձրությունը կարելի է կարգավորել պատի օղակի սալի վրա B12.5 մակնիշի միաձույլ բետոնից իրականացված պատի բարձրացումով:
4. ՊՕ-10-9a պատի օղակները նախատեսվում է գնել գործարանային բացված անցքով:

Փոփ	Քան.	Թերթ	Փաստ	Ստորագ.	ա/թ
ՆԴԻ		Գ.Մելիքսեթյան			
Նախագծող		Է.Հովաքաշյան			
Ստուգեց		Գ.Մելիքսեթյան			

ԱՇԽԱՏԱՆՔԱՅԻՆ ՆԱԽԱԳԻԾ
Պայմանագիր N «ԱՄԽՀ-ԳՀԱՇՁԲ-22/01-4»

«Խոյ համայնքի Ծաղկալանջ բնակավայրի խմելու ջրի ցանցի հիմնանորոգում /վերակառուցում/ աշխատանքների նախագծանախահաշվային փաստաթղթերի մշակման խորհրդատվական աշխատանքներ և փորձաքննության անցկացում»

Տիպային կոնստրուկցիաներ

Բաժին III	Թերթ	Թերթեր
ՏԿ	2	7

Հանգույց 1, 2: ՆԴ-1,ՆԴ-2:
Մետաղական ելարան ՄԵ-1:
Մասնագիր

SHINMASTER LLC
CONSTRUCTION & DESIGN